Electrolux PROFESSIONAL

Bevande calde
Macchina per caffè filtrato PrecisionBrew singola con piastra riscaldante

ARTICOLO N° _____

MODELLO N° _____

NOME _____

SIS # _____

AIA # _____

600673 (EPBC1W2)	Macchina per caffè filtrato PrecisionBrew singola con piastra riscaldante. Il contenitore termico deve essere ordinato separatamente

Descrizione

Articolo N° _____

Macchina per caffè filtrato PrecisionBrew singola con piastra riscaldante che eroga in un contenitore termico sottovuoto da 5,7 l. Il sensore del contenitore impedisce l'erogazione quando il contenitore non è in posizione. Controllato digitalmente grazie alla tecnologia PrecisionBrew™. L'interfaccia digitale touchscreen avanzata semplifica l'erogazione e il funzionamento.

Approvazione: _____

Caratteristiche e benefici

- Il sensore impedisce l'erogazione quando il contenitore termico non è in posizione.
- La macchina riconosce se il cestello portafiltro è in posizione.
- Controllato digitalmente grazie alla tecnologia PrecisionBrew™.
- L'intuitiva interfaccia digitale touchscreen a icone semplifica e ottimizza l'erogazione e il funzionamento.
- Design moderno reinventato per PrecisionBrew™: modelli singolo e doppio con oblò trasparente erogano in contenitori termici riscaldati con piastra da 5,7 l.

Accessori opzionali

- Supporto remoto per contenitore termico riscaldato con piastra utilizzato con contenitore EWS15 — PNC 600680 ❑
- Contenitore termico riscaldato con piastra da 5,7 l utilizzato con macchine per caffè EPBC1W2, EPBC1W2UK, EPBC2W2, EPBC2W2UK — PNC 600682 ❑
- Filtro in carta, 35,5 x 15,2 cm (500 pezzi per scatola) — PNC 870024 ❑
- Cesto portafiltro caffè in plastica per l'utilizzo in macchine per caffè filtrato con macinacaffè — PNC 870040 ❑

Bevande calde
Macchina per caffè filtrato PrecisionBrew singola con piastra riscaldante

Lato

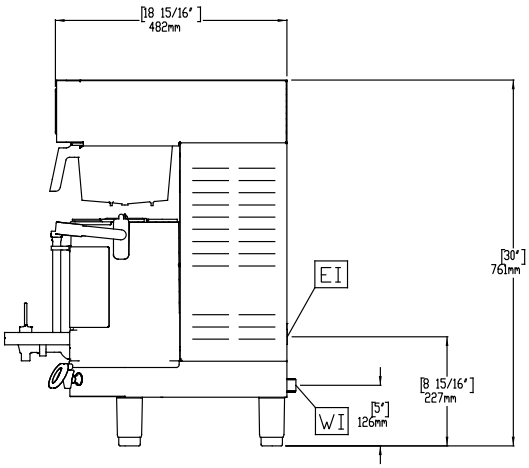

Fronte

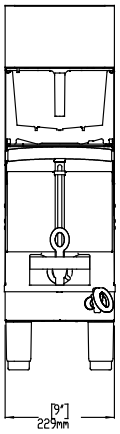

Alto

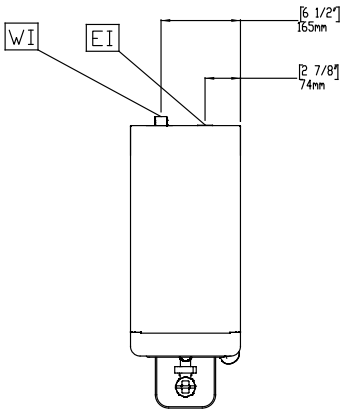

Elettrico

Tensione di alimentazione:	
600673 (EPBC1W2)	230 V/1N ph/50/60 Hz
Potenza installata max:	2.8 kW

Informazioni chiave

Dimensioni esterne, larghezza:	232 mm
Dimensioni esterne, profondità:	486 mm
Dimensioni esterne, altezza:	852 mm
Peso netto:	20 kg
Peso imballo:	23 kg
Altezza imballo:	784 mm
Larghezza imballo:	359 mm
Profondità imballo:	654 mm
Volume imballo:	0.18 m³

L'azienda si riserva il diritto di apportare modifiche ai prodotti senza preavviso